14 stupňů =
15 výšek á 200mm

15x200mm = 3000mm

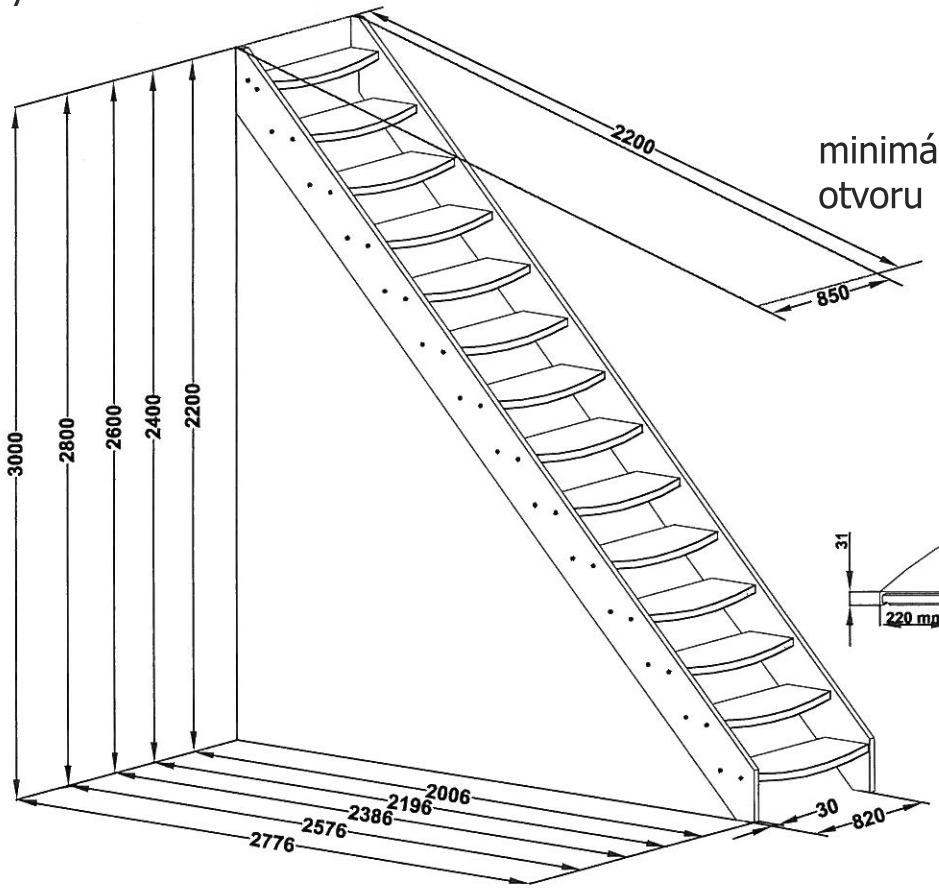

minimální rozměr
otvoru

podstupnice

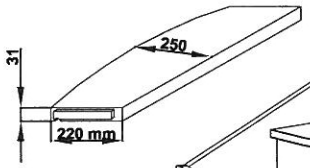

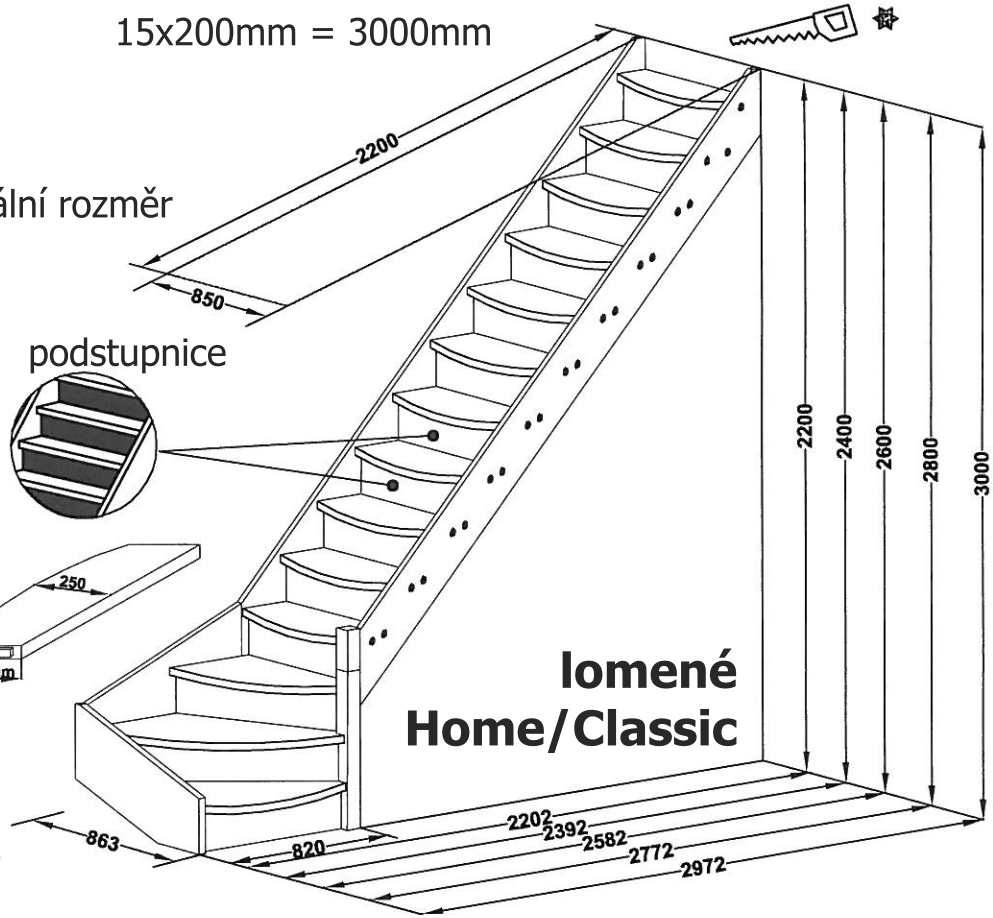

lomené
Home/Classic

přímé
Home/Classic

doporučené rozměry
při zkracování schodiště

pravé

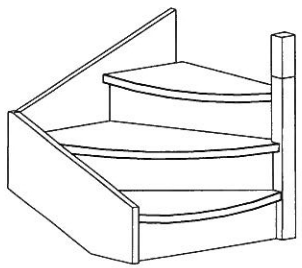

levé

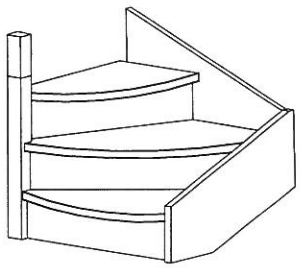

STAVEBNINY HROU